Радиомодуль капота (РМК) модель ZONT МЛ-634

Назначение

Управление активатором замка капота и сиреной, а также подключение термодатчика, концевого контакта датчика капота и других устройств по радиоканалу на частоте 2,4 ГГц.

Область применения

РМК используется в автомобильной охранно-поисковой системе ZONT, модели ZTC-7xx, ZTC-8xx.

Технические характеристики

Напряжение питания	9…16 В
Рабочая частота	2,4 ГГц
Средний ток потребления в режиме передачи данных	не более 5 мА
Максимальный ток выходов 1,2,4	10 А
Максимальный ток выхода 3	2 А
Допустимый уровень сигнала на входе	0 -70 В
Диапазон рабочих температур эксплуатации	-40° … +70°С
Габаритные размеры	50x20x15 мм.
Средний срок службы	7 лет.

Схема подключения (Версия 1)

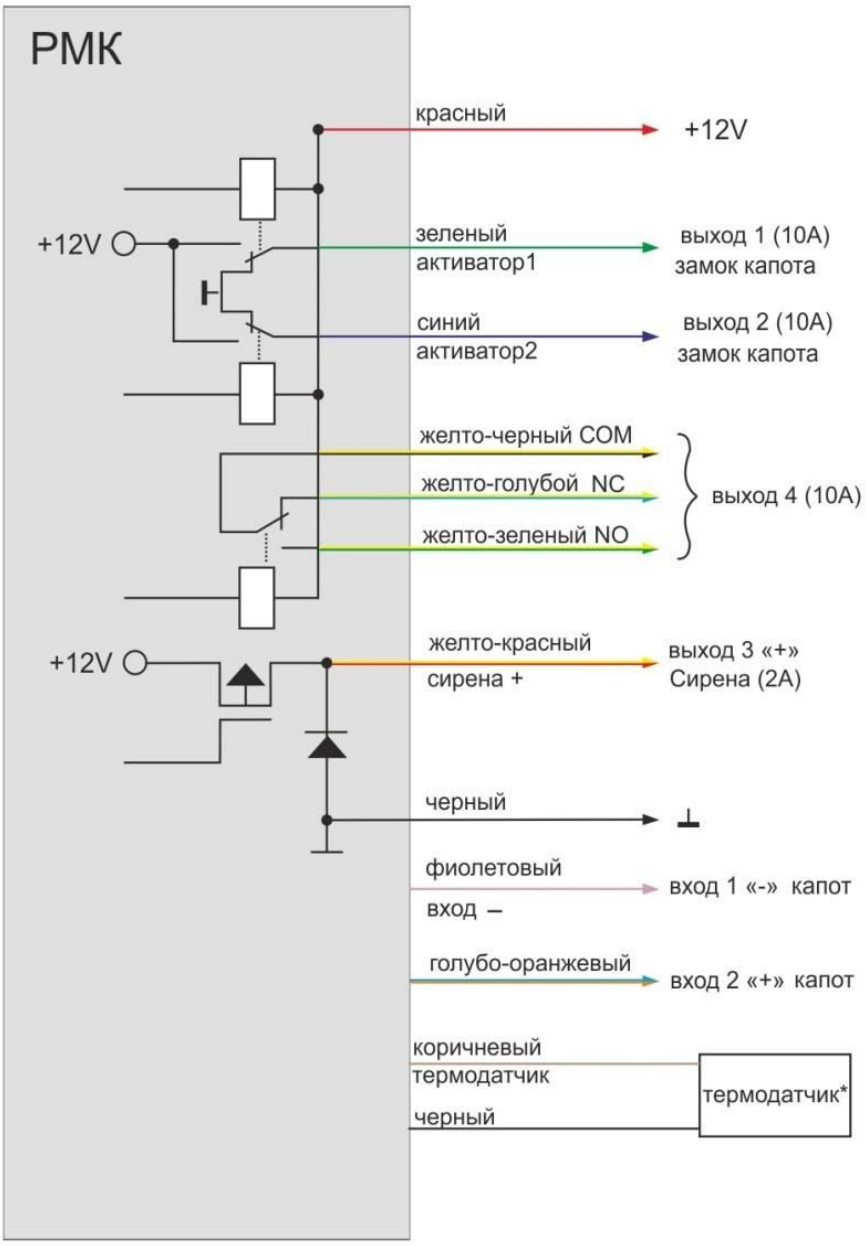

*Вход- (Фиолетовый) - анализирует замыкание провода на корпус

Вход+ (Голубо-оранжевый) - анализирует подачу положительного напряжения превышающего 4В

Термодатчик - из комплекта (терморезистор 10 кОм)

Схема подключения (Версия 2) С раздельным питанием активаторов и обмотки реле

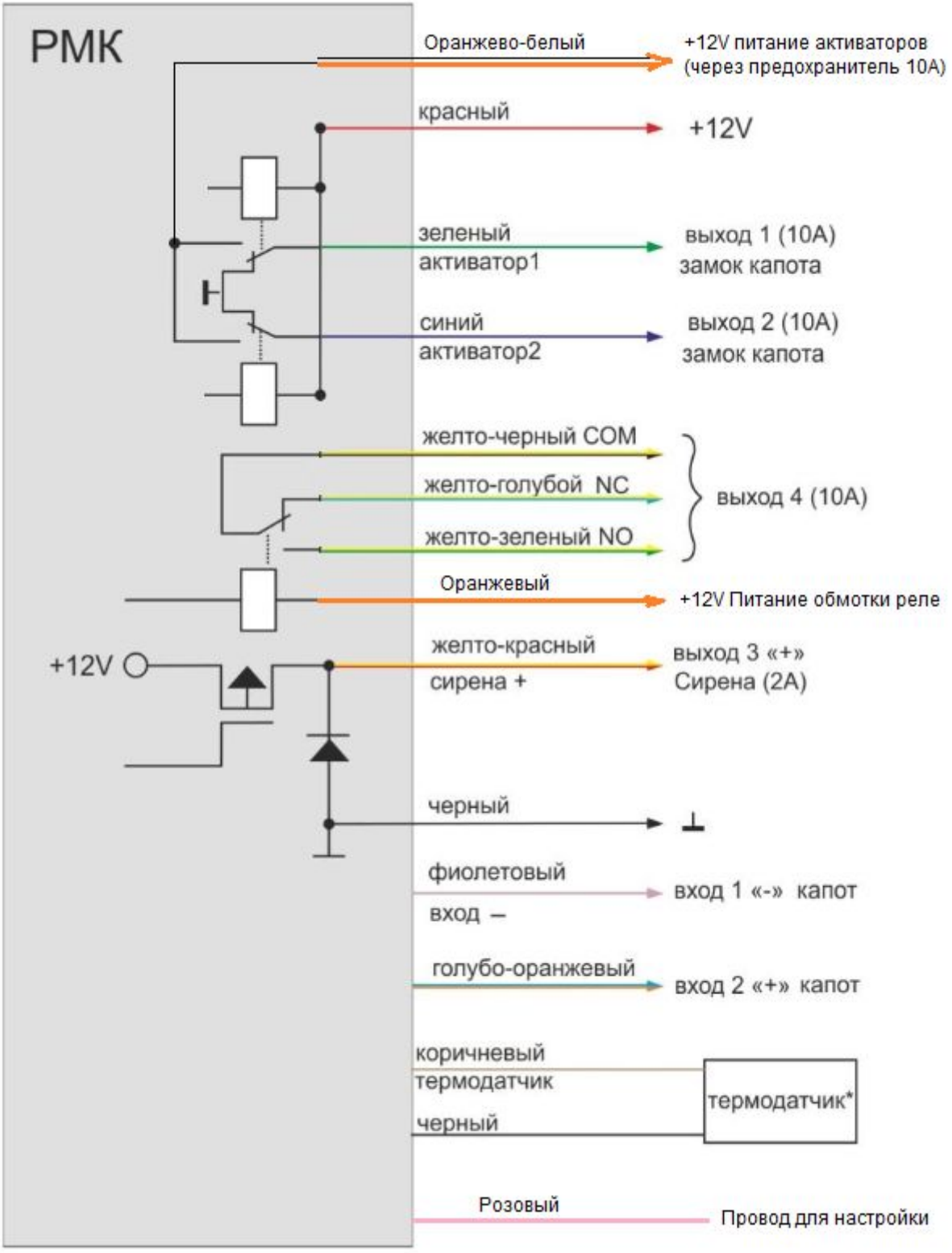

*Вход- (Фиолетовый) - анализирует замыкание провода на корпус

Вход+ (Голубо-оранжевый) - анализирует подачу положительного напряжения превышающего 4В

Термодатчик - из комплекта (терморезистор 10 кОм)

Настройка

Настройка РМК выполняется из настроечной утилиты для автомобильной сигнализации ZONT. Для этого потребуется ноутбук (ПК) с установленной утилитой настройки.

1. Подключите ПК к блоку сигнализации через USB разъем;
2. Запустите утилиту настройки;
3. Откройте вкладку «Радиоустройства» и включите режим «Регистрации радиоустройств Старт»;
4. Зарегистрируйте РМК замыканием розового и чёрного проводов на время более 3-х сек;

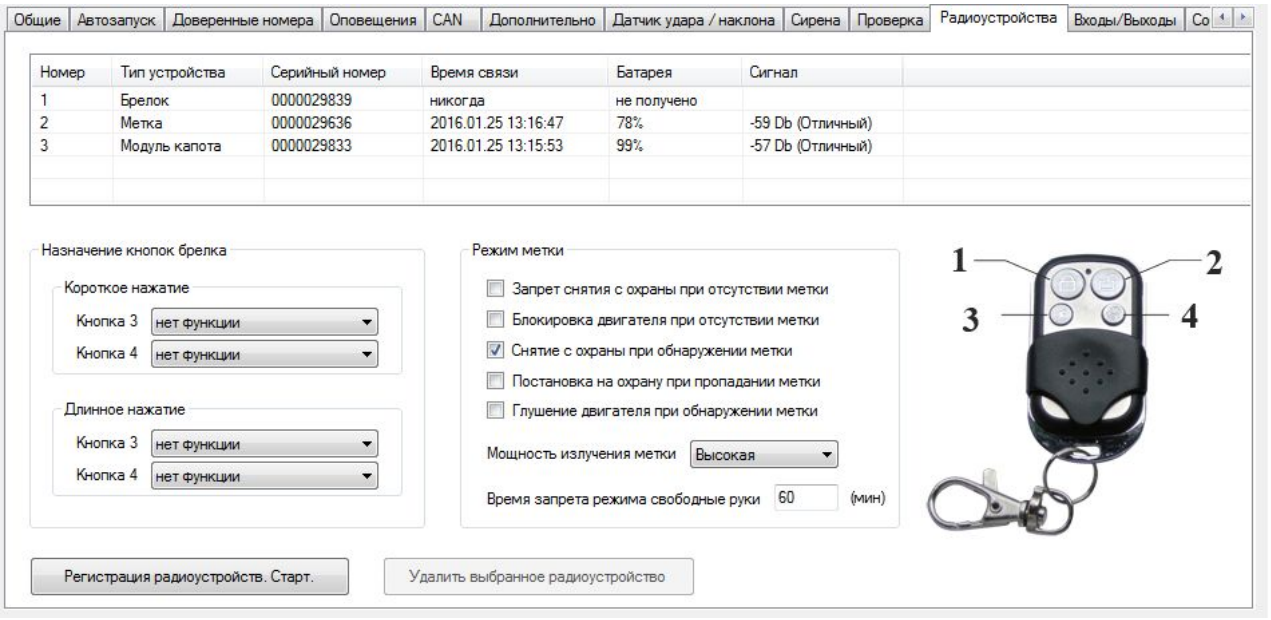

5. При успешной регистрации на вкладке «Входы/Выходы» в меню «Настройка радио-выходов» и «Настройка радио-входов» вы увидите доступные для использования радио-выходы и радио-входы РМК. А на вкладке «Проверка» появится термодатчик, зарегистрированный через РМК.

6. Выберите радио-входам, радио-выходам и термодатчику функциональность. Для радио-входов можно задать полярность срабатывания как для обычных входов.

7. Обмен данными между РМК и сигнализацией происходит либо по инициативе сигнализации, либо при изменении состояния входов РМК, либо по истечении времени в 1 минуту. Форсировать обмен можно коротким замыканием розового и чёрного проводов.

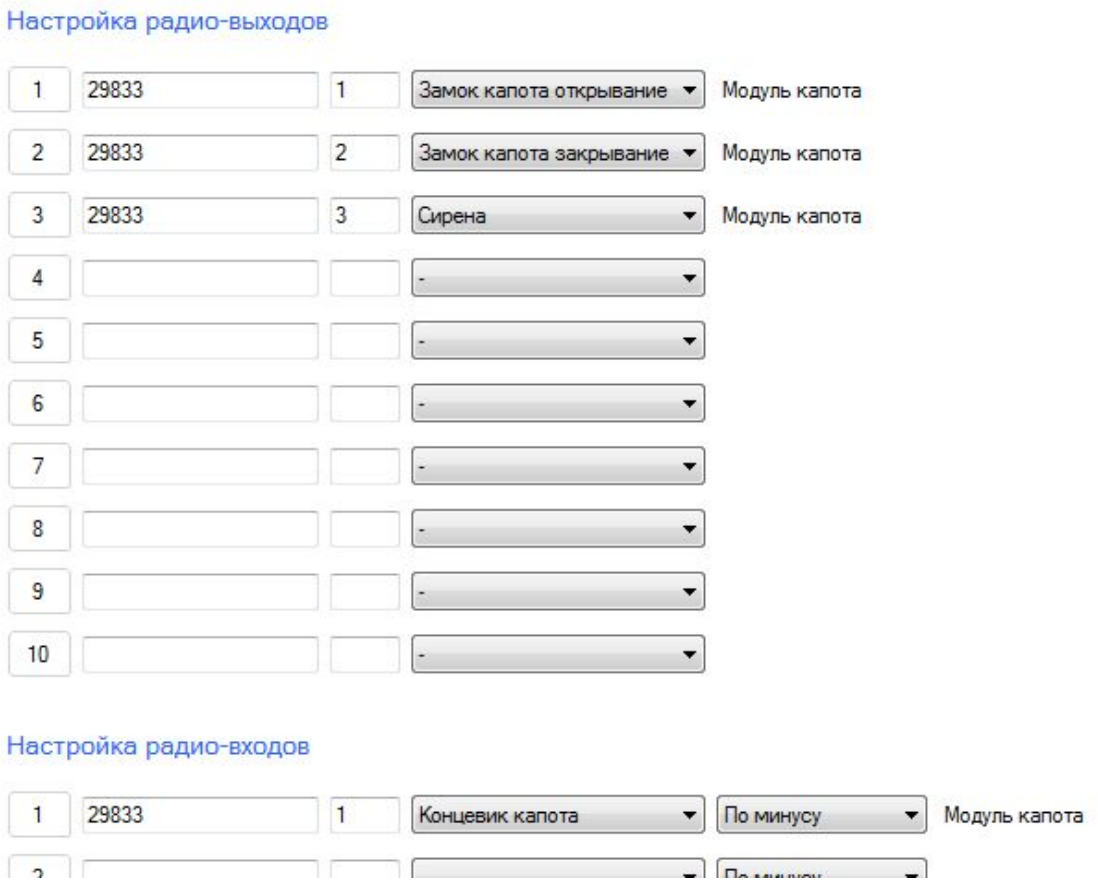

Важно: Поля серийных номеров и номеров входов выходов радиоустройств редактируемые, т.е. вы можете, например, поменять привязку входов выходов радиоустройства к радио-входам/выходам сигнализации. Чтобы сбросить привязку радио-входов/выходов на начальную нажмите кнопку “Сброс привязки радиоустройств”.

Вы можете привязать к сигнализации несколько радиоустройств, имеющих входы/выходы.

При удалении РМК или его замене следует заново выполнить “Сброс привязки радиоустройств”.